Соединительная коробка с 2-мя параллельными путями для подключения кабелей теплофикации, с 2-мя пилотными лампочками и встроенным термостатом против замерзания

2 параллельных пути	Настенный монтаж	Калибр провода	Диаметры кабелей		Тип
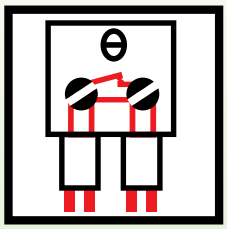	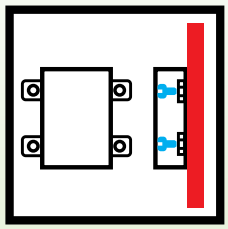	1~2.5 мм²	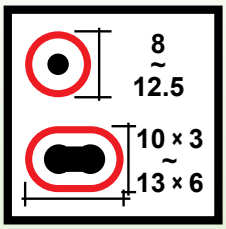	RoHS REACH	Y22

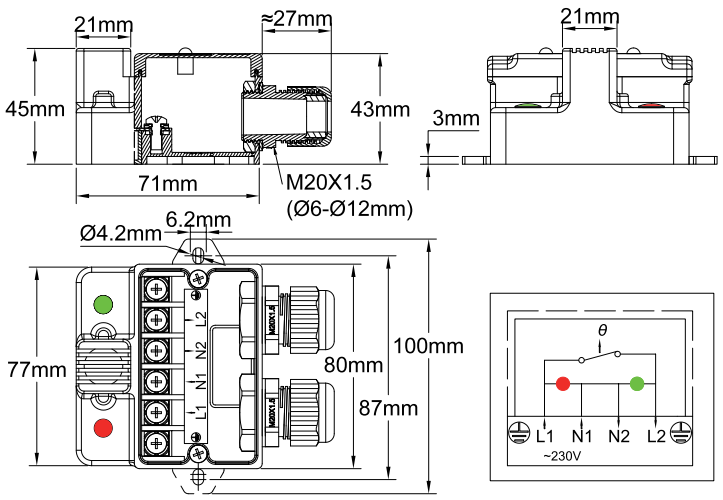

Применения

Эти коробки предназначены, в частности, для автоматического запуска отопления с целью защиты от замерзания небольших установок. Они позволяют подключить кабель питания к обычному или саморегулирующемуся греющему кабелю. В этих моделях биметаллический термостат с фиксированной температурой, изготовленный методом литья, термически изолирован от стены, на которой он установлен, а его измерительная поверхность механически защищена сеткой. Он расположен перед шкафом таким образом, чтобы находиться в естественной зоне циркуляции окружающего воздуха. Поэтому коробка должна быть установлена в месте, соответствующем температуре окружающей среды вокруг защищаемой установки. Два индикатора позволяют быстро проверить рабочее состояние.

Основные особенности

Монтаж: настенный, с помощью внешних боковых кронштейнов. Его клеммные колодки можно сложить внутрь.
Защита: IP65 (IK03 на защите термостата, IK10 - на остальной части корпуса)
Материал: ABS-PC, черный армированный стекловолокном
Винты: нержавеющая сталь, невыпадающие
Калибровка термостата: контакт размыкается при 10°C (прекращение нагрева), замыкается при 4°C (начало нагрева)
Выход: 2 кабельных ввода M20, PA6, IP66.
Поставляется с двумя комплектами прокладок из NBR 70 шор для круглого кабеля от 8 до 12 мм и одним комплектом для продолговатого кабеля до 6x13 мм
Электрический номинал: однополюсный, 16A 250 В (10,000 циклов).
Пилотные лампочки: позволяют видеть питание и положение контактов термостата (линия 230 В с нейтралью обязательно для пилотных лампочек).
Идентификация: в крышке имеется углубление 20x40 мм для приклепанной идентификационной таблички из нержавеющей стали или наклейки.
Изготовление на заказ: лазерная печать на идентификационной табличке из нержавеющей стали или персонализированная этикетка.
Подключение: встроенная винтовая клеммная колодка 4 мм².
Опции:
- Другие температуры калибровки.
- Модели без пилотных лампочек.

Артикул
Y22D9J01006USUS0

В связи с постоянным совершенствованием нашей продукции, чертежи, описания, характеристики, используемые в данных технических паспортах, предназначены только для ознакомления и могут быть изменены без предварительной консультации